SOTTOFONDAZIONE

- strato di materiale arido (tout-venant) con funzione di filtro;
- conglomerato cementizio (magrone) Classe minima di resistenza ;
- strato impermeabile costituito da geocomposito impregnato di bentonite con armatura in poliestere;

FONDAZIONE, PARETI E COPERTURA

- conglomerato cementizio per strutture in cemento armato con classe di consistenza S4 o S5; classe di esposizione XC2, XD1, XA1, (UNI 11104); Classe minima di resistenza C28/35
- acciaio in barre ad aderenza migliorata tipo B 450 C controllato in stabilimento; caratteristiche: fyk ≥ 450 N/mm², ftk ≥ 540 N/mm², A ≥ 7,5%, sovrapposizioni ≥ 50 Ø, copriferro ≥ 4 cm;
- copertura composta da: Botola in PVC Pesante dim 1,00x1,00 m. Piastra ancorata ai setti sottostanti e profilo centrale di appoggio in acciaio zincato S 235 JI IPE 160. Beole di copertura poggiate ai setti sottostanti previa apposizione di malta cementizia livellante;
- i giunti di ripresa orizzontali fra i getti di Cls saranno garantiti da un profilo tipo "water-stop" a base di bentonitica sodica naturale;
- tutti i materiali ed i prodotti per uso strutturale dovranno essere qualificati dal produttore secondo le modalità indicate dal cap. 11 "Norma tecniche per le costruzioni" approvate con D.M. del 14/01/2008. E' onere della D.L. in fase di accetazione acquisire e verificare la documentazione di qualificazione;

SELLA D'APPOGGIO TUBAZIONE

- conglomerato cementizio Classe minima di resistenza C28/35 armato con acciaio ad aderenza migliorata classi B450C ;

SIGILLATURA FORI PASSANTI

verrà realizzata mediante profilo elastometrico idroespandibile l'intasamento del foro con boiacca cementizia espansiva e finitura esterna con sigillante monocoprente a base poliuretanica;

IMPERMEABILIZZAZIONI

per le pareti contro-terra mediante stesura a due mani a spatola di malta bicomponente elastica a base cementizia, aggregati selezionati a grana fine, fibre sintetiche e speciali resine acriliche in dispersione acquosa per uno spessore finale non inferiore a 3 mm. il prodotto deve rispondere ai requisiti richiesti dalla EN 1504-2, secodo i principi PI, MC e IR per la protezione del calcestruzzo. tra la prima e la seconda mano dovrà essere posta in opera una rete in materiale polimerico alcali-resistente con maglia 4.5x4 mm

OPERE INTERNE

- gradini di accesso alla parte interrata con anima in acciaio sagomato interamente rivestita in polipropilene copolimero con rilievi fermapiede antiscivolo 80x180x300 mm saldati ciascuno ad una piastra 340x40x4 mm a sua volta "zancata al cls armato;
- ringhiera di protezione in tubi di acciaio zincato da 1" con tavola fermapiede in grigliato elettrofuso;
- apparecchiature idrauliche come da specifiche tecniche con eventuali motorizzazioni e connessioni elettriche IP 68;

ESECUTIVI STRUTTURALI
POZZETTO DI SFIATO - Scala 1:50

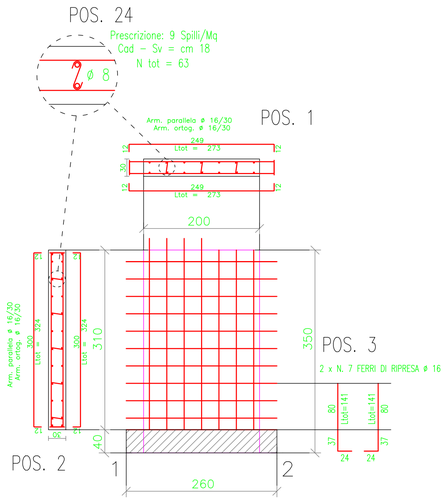

ARMATURA DI BASE SUP.=INF. SETTO 1 QUOTA m.0.00– 3.50
ø 16/ 30 direz.X
ø 16/ 30 direz.y (spessore= 30 cm)

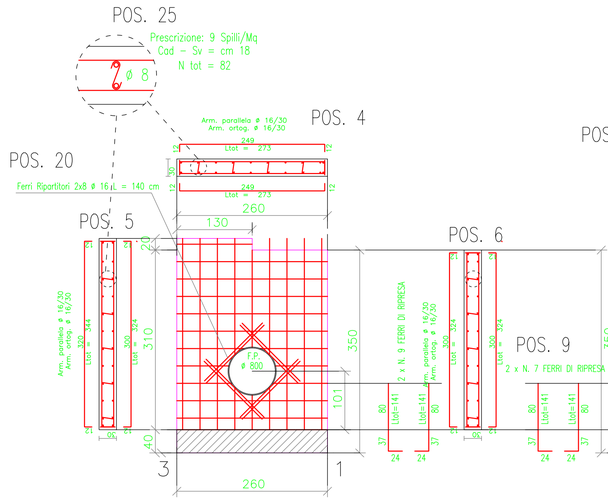

ARMATURA DI BASE SUP.=INF. SETTO 2 QUOTA m.0.00– 3.50
ø 16/ 30 direz.X
ø 16/ 30 direz.y (spessore= 30 cm)

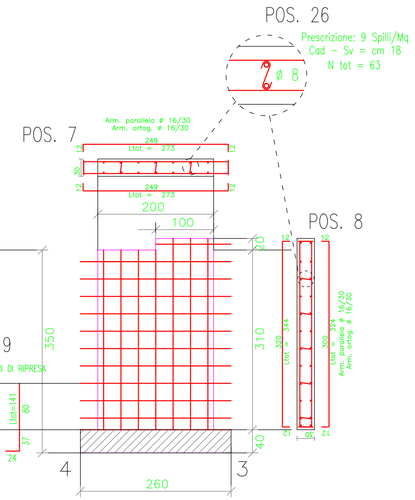

ARMATURA DI BASE SUP.=INF. SETTO 3 QUOTA m.0.00– 3.50
ø 16/ 30 direz.X
ø 16/ 30 direz.y (spessore= 30 cm)

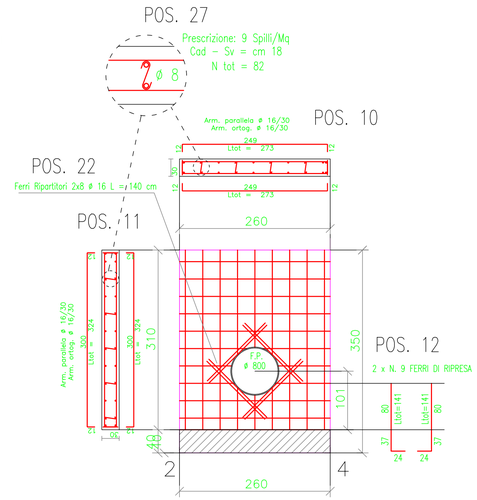

ARMATURA DI BASE SUP.=INF. SETTO 4 QUOTA m.0.00– 3.50
ø 16/ 30 direz.X
ø 16/ 30 direz.y (spessore= 30 cm)

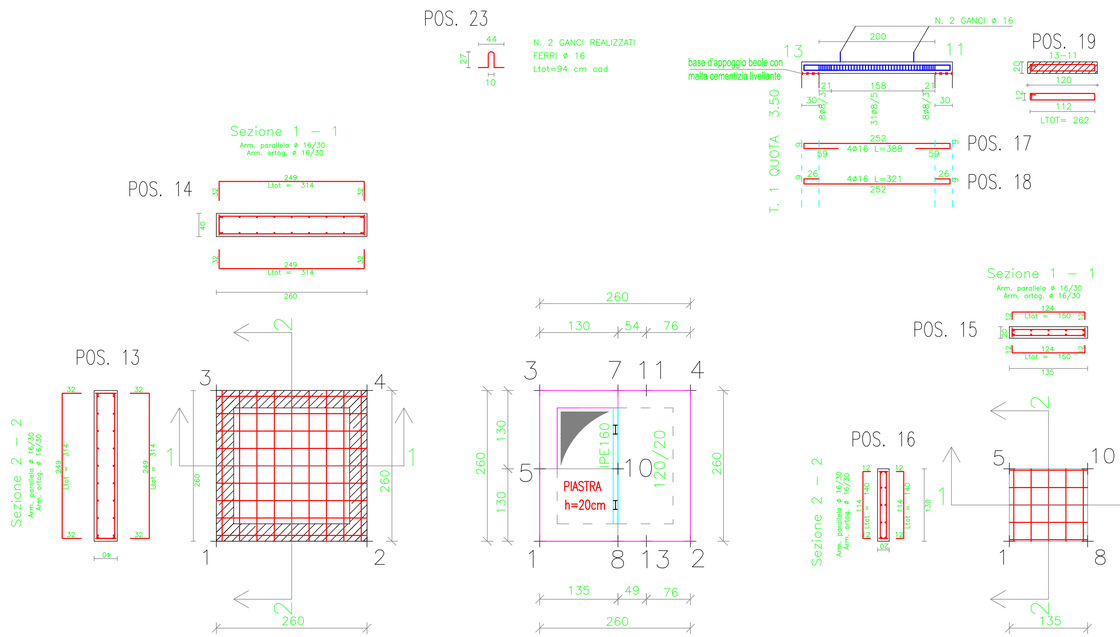

ARMATURA DI BASE SUP.=INF. PIASTRA 1 QUOTA m.0.00
ø 16/ 30 direz.X
ø 16/ 30 direz.y (spessore= 40 cm)

PIANTA COPERTURA QUOTA m: 3.10

ARMATURA DI BASE INF.=SUP. PIASTRA 1 QUOTA m.3.10
ø 16/ 30 direz.X
ø 16/ 30 direz.y (spessore= 20 cm)

Progetto per il ripristino e adeguamento funzionale della condotta principale ubicata tra c.da Sigona nel comune di Lentini e c.da Grotta San Giorgio nel comune di Catania

DISTINTA ARMATURA FERRI — **Manufatto: Pozzetto di Sfiato - Part. 7.13.3.1**

POS	Sviluppo	Diam	N° Elementi	Diametro barre di acciaio in mm: 6	8	10	12	14	16	18	20	22	24	26	28	30
1	5,46	16	12						65.52							
2	6,48	16	7						45.36							
3	2,82	16	7						19.74							
4	5,46	16	12						65.52							
5	6,88	16	6						41.28							
6	6,48	16	9						58.32							
7	5,46	16	12						65.52							
8	6,48	16	5						32.4							
9	2,82	16	7						19.74							
10	5,46	16	12						65.52							
11	6,48	16	11						71.28							
12	2,82	16	9						25.38							
13	6,28	16	11						69.08							
14	6,28	16	11						69.08							
15	3,00	16	5						15							
16	2,80	16	6						16.8							
17	3,88	16	4						15.52							
18	3,21	16	4						12.84							
19	2,62	8	47		123.3											
20	1,40	16	16						22.4							
22	1,40	16	16						22.4							
23	0,94	16	2						1.88							
24	0,18	8	63		11.34											
25	0,18	8	82		14.76											
26	0,18	8	63		11.34											
27	0,18	8	82		14.76											
	Totale			0.00	175.34	0.00	0.00	0.00	920.58	0.00	0.00	0.00	0.00	0.00	0.00	0.00
	Incidenza Kg/ml per Φ			0.222	0.395	0.617	0.888	1.208	1.578	1.998	2.466	2.984	3.551	4.168	4.834	5.55
	Totale Kg			0.00	69.26	0.00	0.00	0.00	1294.88	0.00	0.00	0.00	0.00	0.00	0.00	0.00
	Complessivi kg			1364,13												

Consorzio di Bonifica 9 CATANIA
CONSORZIO DI BONIFICA 9 CATANIA
(D.P.R.S. 23/05/1997 n. 149)
Via Centuripe 1/A - 95128 - Catania - tel. 095/559000 - fax 095/559320
REGIONE SICILIA

PSRN 2014-2020 - Mis. 4.3.1 - Misure per Investimenti Infrastrutture Irrigue

OGGETTO: Progetto per il ripristino ed adeguamento funzionale della condotta principale ubicata tra c.da "Sigona", nel comune di Lentini e c.da "Grotta S.Giorgio" nel comune di Catania

PROGETTO ESECUTIVO
1° STRALCIO FUNZIONALE

0	0	1	1	7	C	T	S	R	7.13.3.1
Codice Lavoro			Anno		Provincia				N° TAVOLA

ESECUTIVI STRUTTURALI
POZZETTO DI SFIATO

il Progettista:	Il R.U.P.	Visto: Il Dirigente Tecnico:
Dott. Ing. Vittorio Angelo Longo	Dott. Ing. Vito D'Angelo	Dott. Ing. Massimo Paterna

REV.	DATA	REDATTO	CONTROLLATO	APPROVATO	ANNOTAZIONI
0	Giugno 2017	LNG	DNG	DNG	
1					
2					