SOTTOFONDAZIONE

- strato di materiale arido (tout-venant) con funzione di filtro;
- conglomerato cementizio (magrone) Classe minima di resistenza C12/15 ;
- strato impermeabile costituito da geocomposito impregnato di bentonite con armatura in poliestere;

FONDAZIONE, PARETI E COPERTURA

- conglomerato cementizio per strutture in cemento armato con classe di consisdenza S4 o S5; classe di esposizione XC2, XD1, XA1, (UNI 11104); Classe minima di resistenza C28/35
- acciaio in barre ad aderenza migliorata tipo B 450 C controllato in stabilimento; caratteristiche: fyk ≥ 450 N/mm², ftk ≥ 540 N/mm², A ≥ 7,5%, sovrapposizioni ≥ 50 Ø, copriferro ≥ 4 cm;
- copertura composta da: Botola in PVC Pesante dim 1,00x1,00 m. Piastra ancorata ai setti sottostanti e profilo centrale di appoggio in acciaio zincato S 235 JI IPE 160. Beole di copertura poggiate ai setti sottostanti previa apposizione di malta cementizia livellante;
- i giunti di ripresa orizzontali fra i getti di Cls saranno garantiti da un profilo tipo "water-stop" a base di bentonitica sodica naturale;
- tutti i materiali ed i prodotti per uso strutturale dovranno essere qualificati dal produttore secondo le modalità indicate dal cap. 11 "Norma tecniche per le costruzioni" approvate con D.M. del 14/01/2008. E' onere della D.L. in fase di accetazione acquisire e verificare la documentazione di qualificazione;

SELLA D'APPOGGIO TUBAZIONE

- conglomerato cementizio Classe minima di resistenza C28/35 armato acciaio ad aderenza migliorata classi B450C;

SIGILLATURA FORI PASSANTI

verrà realizzata mediante profilo elastometrico idrocespandibile l'intasamento del foro con boiacca cementizia espansiva e finitura esterna con sigillante monocoprente a base poliuretanica;

IMPERMEABILIZZAZIONI

per le pareti contro-terra mediante stesura a due mani a spatola di malta bicomponente elastica a base cementizia, aggregati selezionati a grana fine, fibre sintetiche e speciali resine acriliche in dispersione acquosa per uno spessore finale non inferiore a 3 mm. Il prodotto deve rispondere ai requisiti richiesti dalla EN 1504-2, secodo i principi PI, MC e IR per la protezione del calcestruzzo. tra la prima e la seconda mano dovrà essere posta in opera una rete in materiale polimerico alcali-resistente con maglia 4.5x4 mm

OPERE INTERNE

- gradini di accesso alla parte interrata con anima in acciaio sagomato interamente rivestita in polipropilene copolimero con rilievi fermapiede antiscivolo 80x180x300 mm saldati ciascuno ad una piastra 340x40x4 mm a sua volta "zancata al cls armato;
- ringhiera di protezione in tubi di acciaio zincato da 1" con tavola fermapiede in grigliato elettrofuso;
- apparecchiature idrauliche come da specifiche tecniche con eventuali motorizzazioni e connessioni elettriche IP 68;

ESECUTIVI STRUTTURALI
POZZETTO DI DERIVAZIONE SECONDARIA "H1" - Scala 1:50

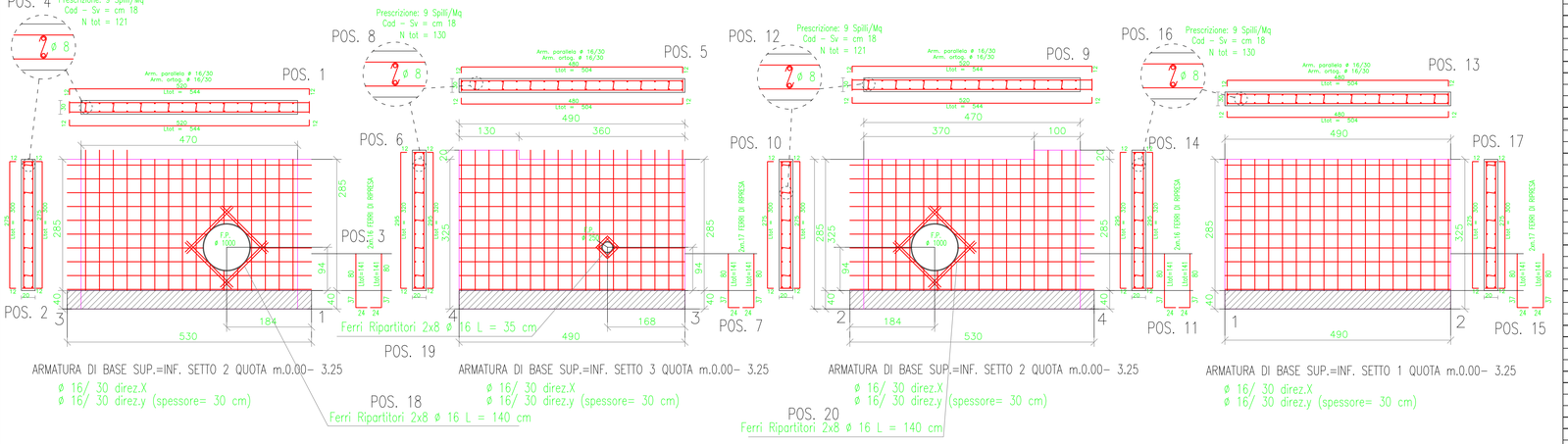

ARMATURA DI BASE SUP.=INF. SETTO 2 QUOTA m.0.00- 3.25
ø 16/ 30 direz.X
ø 16/ 30 direz.y (spessore= 30 cm)

ARMATURA DI BASE SUP.=INF. SETTO 3 QUOTA m.0.00- 3.25
ø 16/ 30 direz.X
ø 16/ 30 direz.y (spessore= 30 cm)

ARMATURA DI BASE SUP.=INF. SETTO 2 QUOTA m.0.00- 3.25
ø 16/ 30 direz.X
ø 16/ 30 direz.y (spessore= 30 cm)

ARMATURA DI BASE SUP.=INF. SETTO 1 QUOTA m.0.00- 3.25
ø 16/ 30 direz.X
ø 16/ 30 direz.y (spessore= 30 cm)

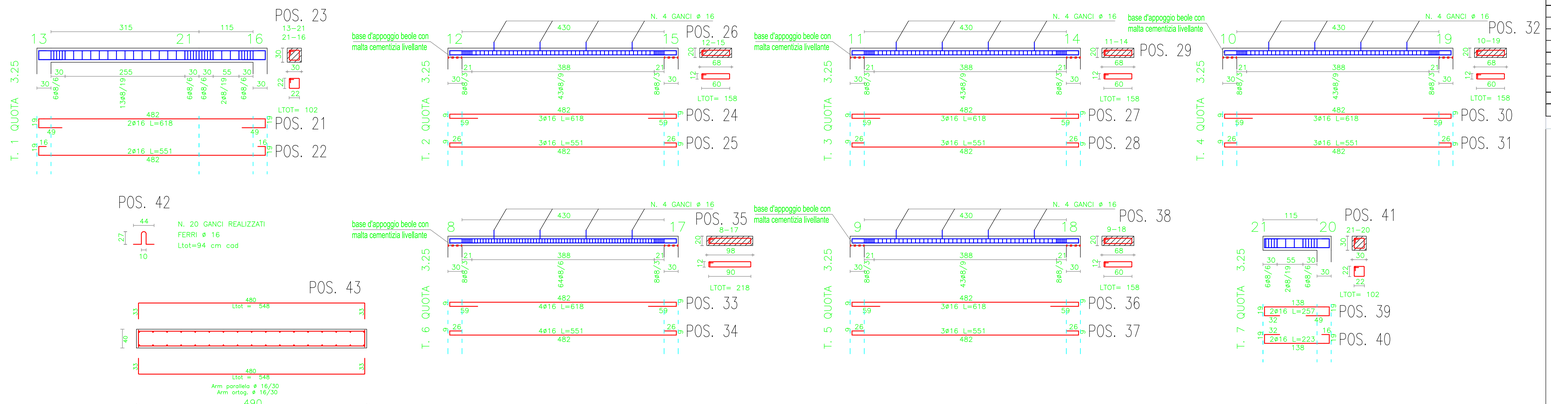

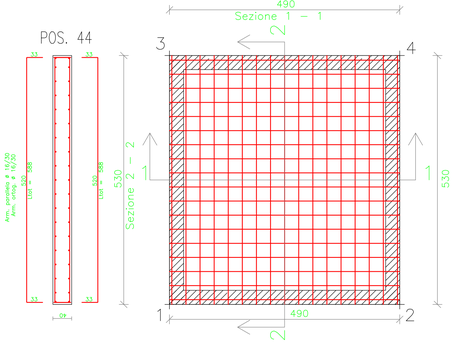

ARMATURA DI BASE INF.=SUP. PIASTRA 1 QUOTA m.0.00
ø 16/ 30 direz.X
ø 16/ 30 direz.y (spessore= 40 cm)

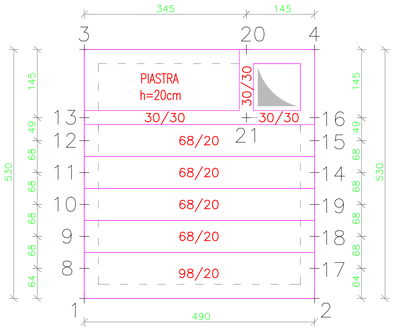

PIANTA IMPALCATO QUOTA m: 3.25

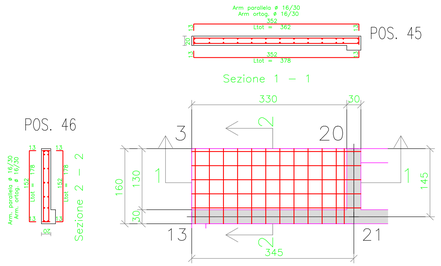

ARMATURA DI BASE INF.=SUP. PIASTRA 1 QUOTA m.3.25
ø 16/ 30 direz.X
ø 16/ 30 direz.y (spessore= 20 cm)

Progetto per il ripristino e adeguamento funzionale della condotta principale ubicata tra c.da Sigona nel comune di Lentini e c.da Grotta San Giorgio nel comune di Catania

DISTINTA ARMATURA FERRI — **Manufatto: Pozzetto di Derivazione Secondaria H1 - Part. 7.10.1.1**

POS	Sviluppo	Diam	N° Elementi	Diametro barre di acciaio in mm 6	8	10	12	14	16	18	20	22	24	26	28	30
1	10,88	16	10						108.80							
2	6,00	16	16						96.00							
3	2,82	16	16						45.12							
4	0,18	8	121		21.78											
5	10,08	16	10						101.00							
6	6,40	16	5						32.00							
7	2,82	16	17						47.94							
8	0,18	8	130		23.4											
9	10,88	16	10						108.80							
10	6,00	16	25						150.00							
11	2,82	16	16						45.12							
12	0,18	8	121		21.78											
13	10,08	16	10						100.80							
14	6,40	16	4						25.60							
15	2,82	16	17						47.94							
16	0,18	8	130		23.4											
17	6,00	16	17						102.00							
18	1,40	16	16						22.4							
19	0,35	16	16						5.6							
20	1,40	16	16						22.4							
21	6,18	16	2						12.36							
22	5,51	16	2						11.02							
23	1,02	8	39		39.78											
24	6,18	16	3						18.54							
25	5,51	16	3						16.53							
26	1,58	8	59		93.22											
27	6,18	16	3						18.54							
28	5,51	16	3						16.53							
29	1,58	8	59		93.22											
30	6,18	16	3						18.54							
31	5,51	16	3						16.53							
32	1,58	8	59		93.22											
33	6,18	16	3						18.54							
34	5,51	16	3						16.53							
35	1,58	8	59		93.22											
36	6,18	16	3						18.54							
37	5,51	16	3						16.53							
38	1,58	8	59		93.22											
39	2,57	16	2						5.14							
40	2,23	16	2						4.46							
41	1,02	8	14		14.28											
42	0,94	16	20						18.8							
43	10,96	16	18						197.28							
44	11,76	16	17						199.92							
45	7,24	16	6						43.44							
46	3,56	16	13						46.28							
	Totale			0.00	439.92	0.00	0.00	0.00	1778.37	0.00	0.00	0.00	0.00	0.00	0.00	0.00
	Incidenza Kg/ml per Φ			0.222	0.395	0.617	0.888	1.208	1.578	1.998	2.466	2.984	3.551	4.168	4.834	5.55
	Totale Kg			0.00	241.16	0.00	0.00	0.00	2805.53	0.00	0.00	0.00	0.00	0.00	0.00	0.00
	Complessivi kg			**3042,69**												

CONSORZIO DI BONIFICA 9 CATANIA
(D.P.R.S. 23/05/1997 n. 149)
Via Centuripe 1/A - 95128 - Catania - tel. 095/559000 - fax 095/559320

REGIONE SICILIA

PSRN 2014-2020 - Mis. 4.3.1 - Misure per Investimenti Infrastrutture Irrigue

OGGETTO: Progetto per il ripristino ed adeguamento funzionale della condotta principale ubicata tra c.da "Sigona", nel comune di Lentini e c.da "Grotta S.Giorgio" nel comune di Catania

PROGETTO ESECUTIVO
1° STRALCIO FUNZIONALE

0	0	1	1	7	C	T	S	R	7.10.1.1
Codice Lavoro			Anno		Provincia				N° TAVOLA

ESECUTIVI STRUTTURALI
POZZETTO DI DERIVAZIONE SECONDARIA "H1"

il Progettista:	Il R.U.P.	Visto: Il Dirigente Tecnico:
Dott.Ing. Vittorio Angelo Longo	Dott. Ing. Vito D'Angelo	Dott. Ing. Massimo Paterna

REV.	DATA	REDATTO	CONTROLLATO	APPROVATO	ANNOTAZIONI
0	Giugno 2017	LNG	DNG	DNG	
1	Luglio 2017	LNG	DNG	DNG	
2					