SOTTOFONDAZIONE
- strato di materiale arido (tout-venant) con funzione di filtro;
- conglomerato cementizio (magrone) Classe minima di resistenza C12/15 armato con rete di acciaio elettrosaldata a fili nervati ad aderenza migliorata classi B450C o B450A Ø8;
- strato impermeabile costituito da geocomposito impregnato di bentonite con armatura in poliestere;

FONDAZIONE, PARETI E COPERTURA
- conglomerato cementizio per strutture in cemento armato con classe di consistenza S4 o S5; classe di esposizione XC2, XD1, XA1, (UNI 11104); Classe minima di resistenza C28/35
- acciaio in barre ad aderenza migliorata tipo B 450 C controllato in stabilimento; caratteristiche: fyk ≥ 450 N/mm², ftk ≥ 540 N/mm², A ≥ 7,5%, sovrapposizioni ≥ 50 Ø, copriferro ≥ 4 cm;
- copertura composta da: Botola in PVC Pesante dim 1,00x1,00 m. Piastra ancorata ai setti sottostanti e profilo centrale di appoggio in acciaio zincato S 235 JI IPE 160. Beole di copertura poggiate ai setti sottostanti previa apposizione di malta cementizia livellante;
- i giunti di ripresa orizzontali fra i getti di Cls saranno garantiti da un profilo tipo "water-stop" a base di bentonitica sodica naturale;
- tutti i materiali ed i prodotti per uso strutturale dovranno essere qualificati dal produttore secondo le modalità indicate dal cap. 11 "Norma tecniche per le costruzioni" approvate con D.M. del 14/01/2008. E' onere della D.L. in fase di accetazione acquisire e verificare la documentazione di qualificazione;

PIANEROTTOLO INTERMEDIO
- grigliato elettrosaldato in acciaio zincato S235J, maglia 25x76 mm con barre portanti 30x2 mm e trasversi Ø 4 mm; avente una freccia massima di 5 mm e idonea a sopportare i carichi agenti considerando una luce max tra gli appoggi di 1,00 m. Il tutto ancorato a sottostante IPE 140 zincata e perimetralmente su profili in acciaio zincato S 235 JR ad "L" (dim. 50x50x5 mm) ancorati a muro con angolare 30x30x4 mm;

SELLA D'APPOGGIO TUBAZIONE
- conglomerato cementizio Classe minima di resistenza C28/35 armato con rete di acciaio elettrosaldata a fili nervati ad aderenza migliorata classi B450C o B450A Ø6;

SIGILLATURA FORI PASSANTI
verrà realizzata mediante profilo elastometrico idroespandibile l'intasamento del foro con boiacca cementizia espansiva e finitura esterna con sigillante monocoprente a base poliuretanica;

IMPERMEABILIZZAZIONI
per le pareti contro-terra mediante stesura a due mani a spatola di malta bicomponente elastica a base cementizia, aggregati selezionati a grana fine, fibre sintetiche e speciali resine acriliche in dispersione acquosa per uno spessore finale non inferiore a 3 mm. il prodotto deve rispondere ai requisiti richiesti dalla EN 1504-2, secodo i principi PI, MC e IR per la protezione del calcestruzzo. tra la prima e la seconda mano dovrà essere posta in opera una rete in materiale polimerico alcali-resistente con maglia 4.5x4 mm

OPERE INTERNE
- gradini di accesso alla parte interrata con anima in acciaio sagomato interamente rivestita in polipropilene copolimero con rilievi fermapiede antiscivolo 80x180x300 mm saldati ciascuno ad una piastra 340x40x4 mm a sua volta "zancata al cls armato;
- ringhiera di protezione in tubi di acciaio zincato da 1" con tavola fermapiede in grigliato elettrofuso;
- apparecchiature idrauliche come da specifiche tecniche con eventuali motorizzazioni e connessioni elettriche IP 68;

CONSORZIO DI BONIFICA 9 CATANIA
(D.P.R.S. 23/05/1997 n. 149)
Via Centuripe 1/A - 95128 - Catania - tel. 095/559000 - fax 095/559320

REGIONE SICILIA

PSRN 2014-2020 - Mis. 4.3.1 - Misure per Investimenti Infrastrutture Irrigue

OGGETTO: Progetto per il ripristino ed adeguamento funzionale della condotta principale ubicata tra c.da "Sigona", nel comune di Lentini e c.da "Grotta S.Giorgio" nel comune di Catania

PROGETTO ESECUTIVO
1° STRALCIO FUNZIONALE

0	0	1	1	7	C	T	S	R	7.7.1.1
Codice Lavoro			Anno		Provincia				N° TAVOLA

ESECUTIVI STRUTTURALI
POZZETTO DI MONTE ATTRAVERSAMENTO FERROVIA

il Progettista:	Il R.U.P.	Visto: Il Dirigente Tecnico:
Dott. Ing. Vittorio Angelo Longo	Dott. Ing. Vito D'Angelo	Dott. Ing. Massimo Paterna

REV.	DATA	REDATTO	CONTROLLATO	APPROVATO	ANNOTAZIONI
0	Giugno 2017	LNG	DNG	DNG	
1					
2					

ESECUTIVI STRUTTURALI
POZZETTO DI MONTE - ATTRAVERSAMENTO FERROVIA - Scala 1:50

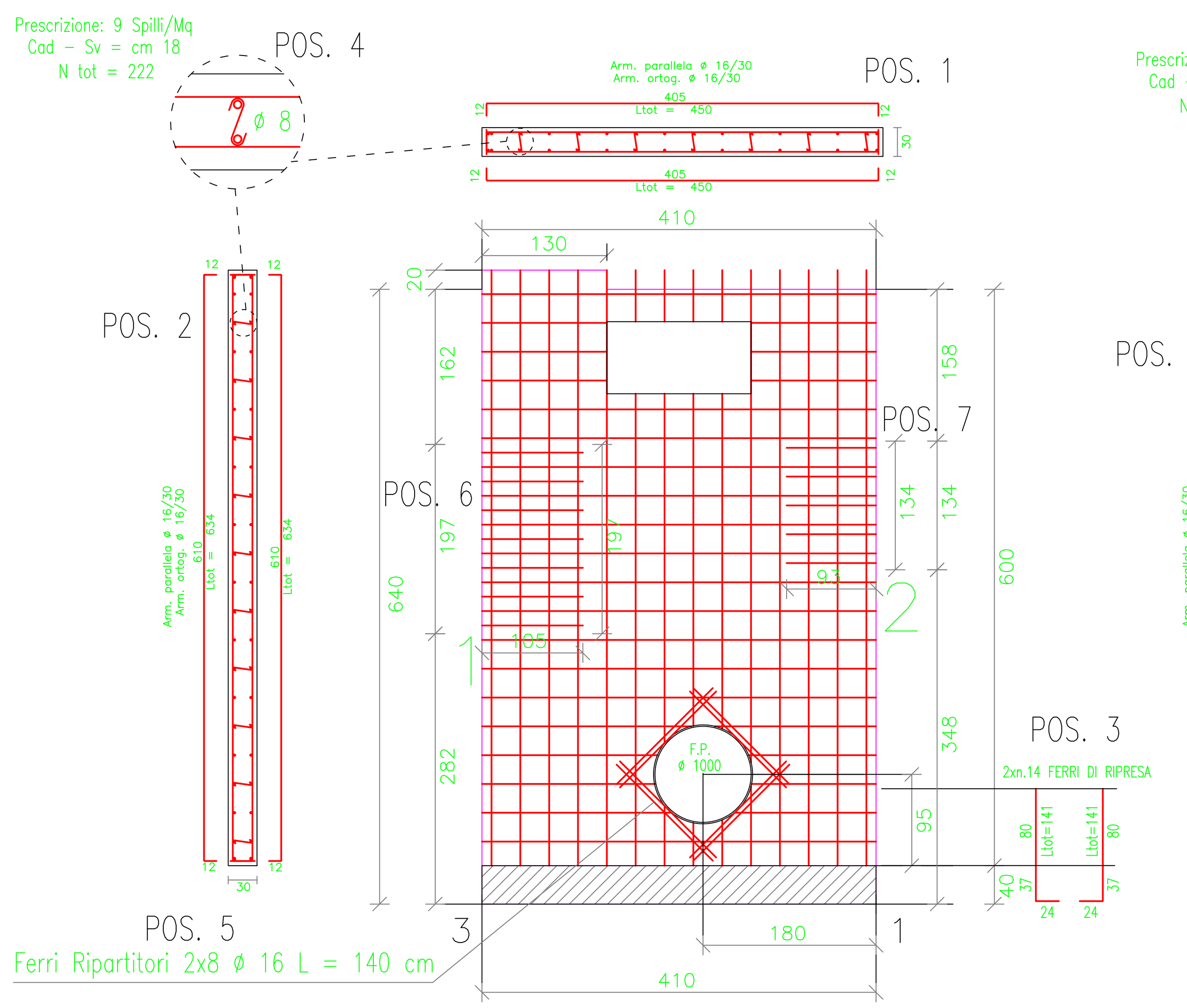

ARMATURA DI BASE SUP.=INF. SETTO 2 QUOTA m.0.00– 6.40
Ø 16/ 30 direz.X
Ø 16/ 30 direz.y (spessore= 30 cm)

	TABELLA RAFFITTIMENTI SUP.=INF.	DIR X	DIR Y	L.X	L.Y
	RETE BASE	Ø16/30	Ø16/30		
POS. 6	RAFF.N. 1	Ø16/30	Ø0/0	105	197
POS. 7	RAFF.N. 2	Ø16/30	Ø0/0	93	134

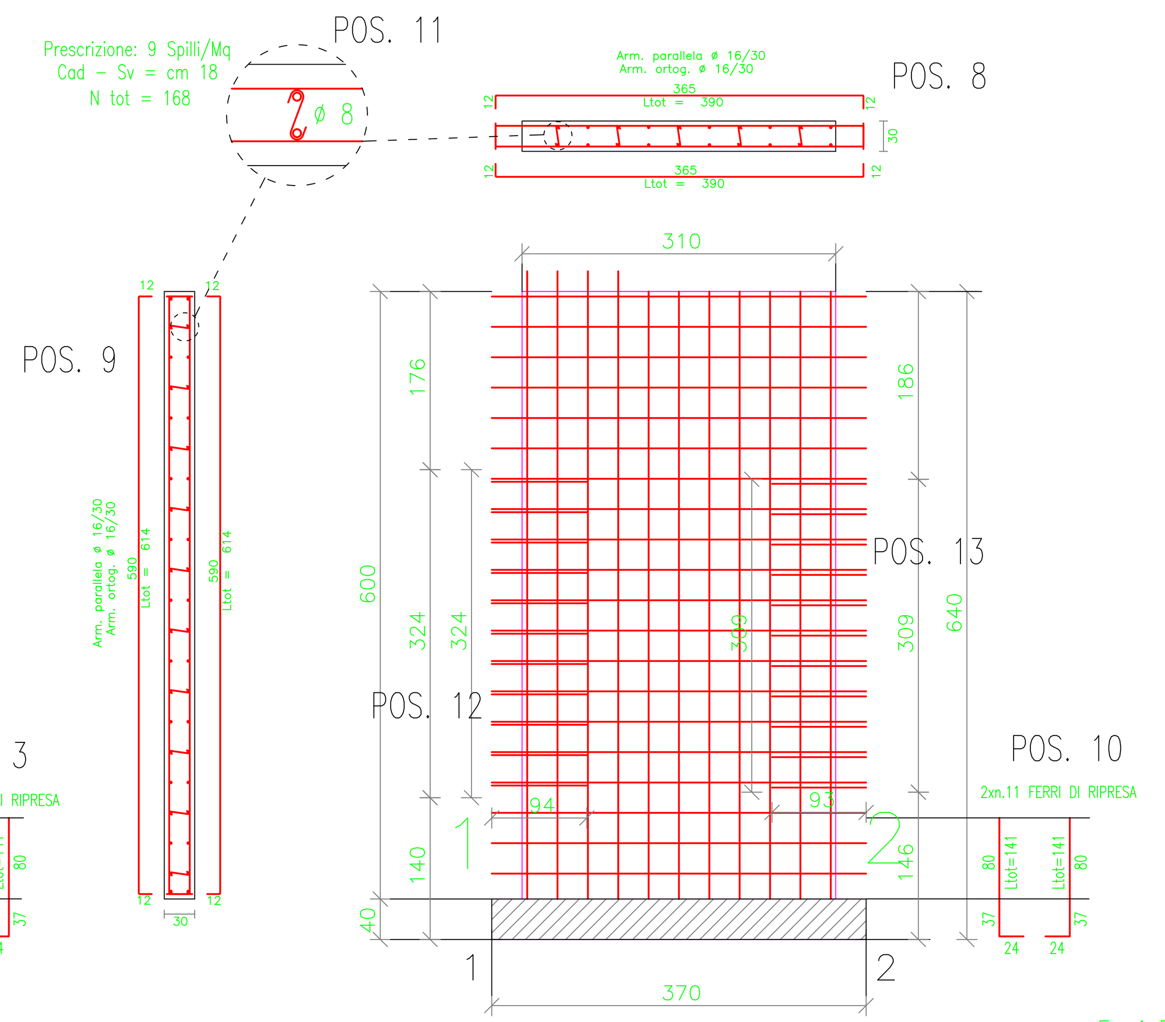

ARMATURA DI BASE SUP.=INF. SETTO 3 QUOTA m.0.00– 6.40
Ø 16/ 30 direz.X
Ø 16/ 30 direz.y (spessore= 30 cm)

	TABELLA RAFFITTIMENTI SUP.=INF.	DIR X	DIR Y	L.X	L.Y
	RETE BASE	Ø16/30	Ø16/30		
POS. 12	RAFF.N. 1	Ø16/30	Ø0/0	94	324
POS. 13	RAFF.N. 2	Ø16/30	Ø0/0	93	309

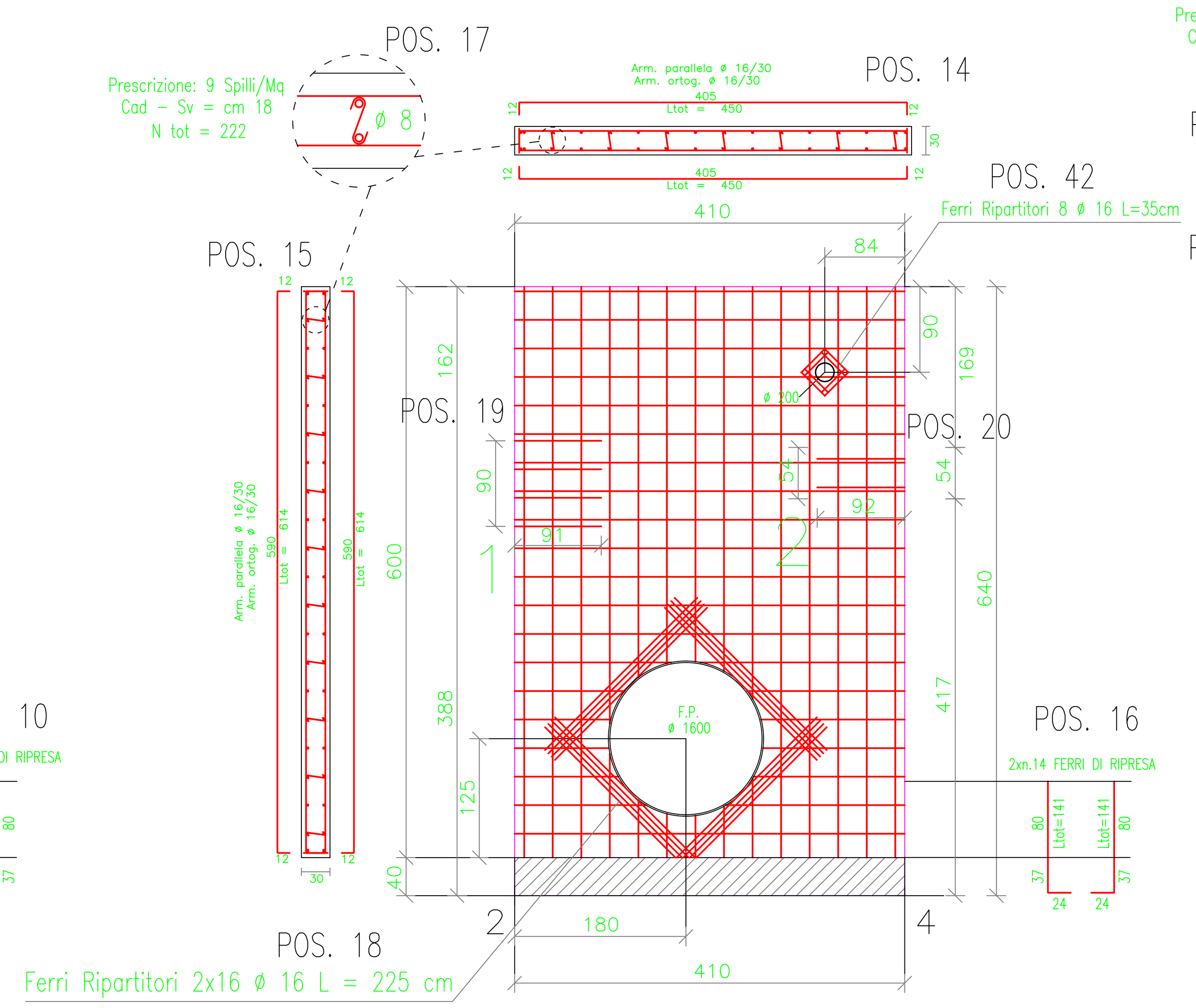

ARMATURA DI BASE SUP.=INF. SETTO 2 QUOTA m.0.00– 6.40
Ø 16/ 30 direz.X
Ø 16/ 30 direz.y (spessore= 30 cm)

	TABELLA RAFFITTIMENTI SUP.=INF.	DIR X	DIR Y	L.X	L.Y
	RETE BASE	Ø16/30	Ø16/30		
POS. 19	RAFF.N. 1	Ø16/30	Ø0/0	91	90
POS. 20	RAFF.N. 2	Ø16/30	Ø0/0	92	54

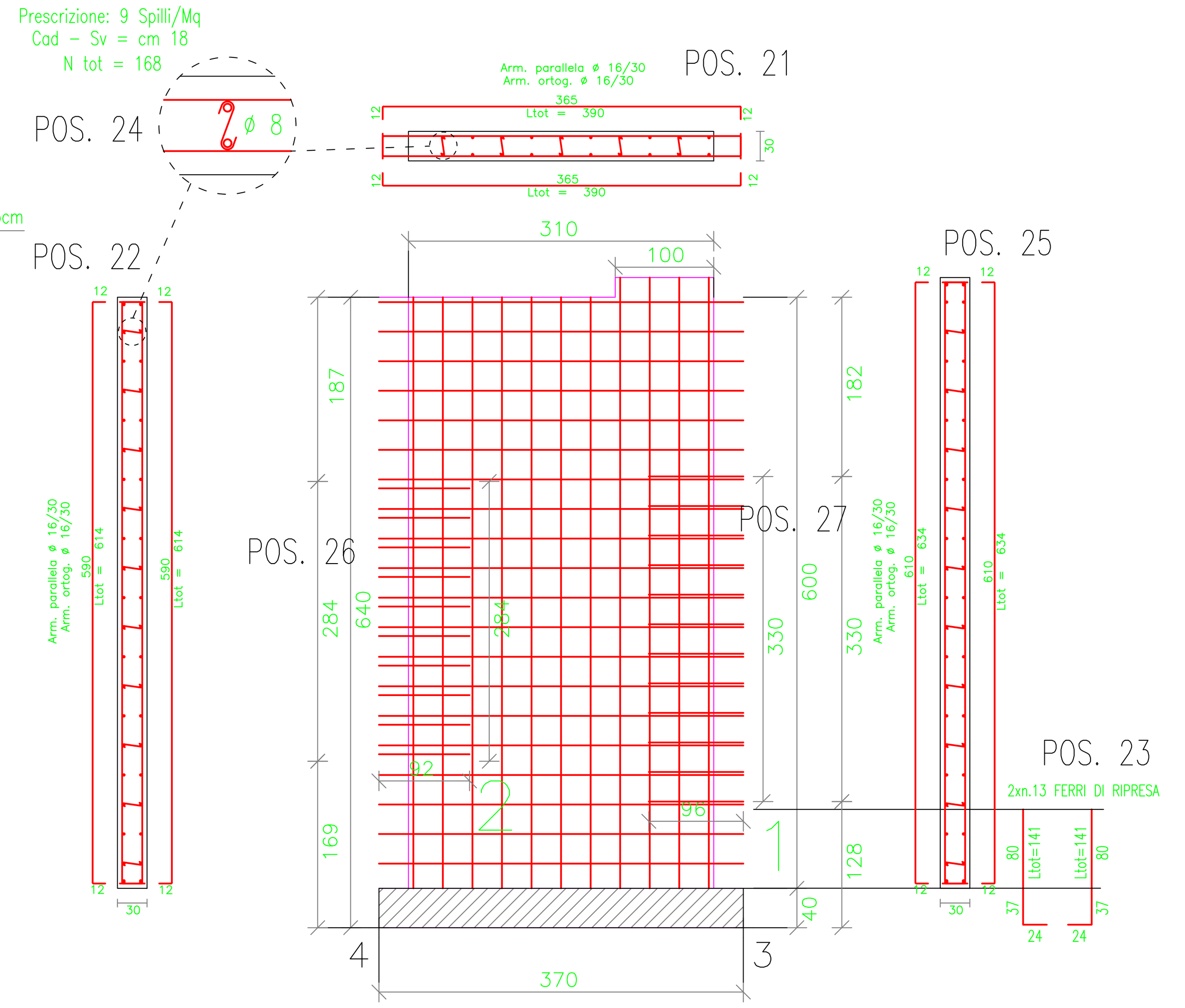

ARMATURA DI BASE SUP.=INF. SETTO 3 QUOTA m.0.00– 6.40
Ø 16/ 30 direz.X
Ø 16/ 30 direz.y (spessore= 30 cm)

	TABELLA RAFFITTIMENTI SUP.=INF.	DIR X	DIR Y	L.X	L.Y
	RETE BASE	Ø16/30	Ø16/30		
POS. 26	RAFF.N. 1	Ø16/30	Ø0/0	96	330
POS. 27	RAFF.N. 2	Ø16/30	Ø0/0	92	284

Progetto per il ripristino e adeguamento funzionale della condotta principale ubicata tra c.da Sigona nel comune di Lentini e c.da Grotta San Giorgio nel comune di Catania

DISTINTA ARMATURA FERRI — Manufatto: Pozzetto di Monte Attraversamento Ferrovia - Part. 7.7.1.1

POS	Sviluppo	Diam	N° Elementi	6	8	10	12	14	16	18	20	22	24	26	28	30
				Diametro barre di acciaio in mm												
1	9,00	16	20						180,00							
2	12,68	16	5						63,40							
3	2,82	16	14						39,48							
4	0,18	8	222		39,96											
5	1,40	16	8						11,2							
6	1,05	16	7						7,35							
7	0,93	16	5						4,65							
8	7,80	16	20						156							
9	12,28	16	11						135,08							
10	2,82	16	11						31,02							
11	0,18	8	168		30,24											
12	0,94	16	11						10,34							
13	0,93	16	11						10,23							
14	9,00	16	20						180							
15	12,28	16	14						171,92							
16	2,82	16	14						39,48							
17	0,18	8	222		39,96											
18	2,25	16	32						72							
19	0,91	16	4						3,64							
20	0,92	16	2						1,84							
21	7,80	16	20						156							
22	12,28	16	7						85,96							
23	2,82	16	11						31,02							
24	0,18	8	168						30,24							
25	12,68	16	4						50,72							
26	0,92	16	10						9,2							
27	0,96	16	12						11,52							
28	8,56	16	14						119,84							
29	9,36	16	13						121,68							
30	3,04	16	10						30,4							
31	5,84	16	5						29,2							
32	5,38	16	3						16,14							
33	4,71	16	3						14,13							
34	1,54	8	43		14,62											
35	5,38	16	3						16,14							
36	4,71	16	3						14,13							
37	1,54	8	43		15,91											
38	5,38	16	3						16,14							
39	4,71	16	3						14,13							
40	2,14	8	43		17,20											
41	0,94	16	6						5,64							
	Totale			0,00	4883,16	0,00	0,00	0,00	1889,86	0,00	0,00	0,00	0,00	0,00	0,00	0,00
	Incidenza Kg/ml per Φ			0,222	0,395	0,617	0,888	1,208	1,578	1,998	2,446	2,984	3,551	4,168	4,834	5,55
	Totale Kg			0,00	####	0,00	0,00	0,00	2982,20	0,00	0,00	0,00	0,00	0,00	0,00	0,00
	Complessivi kg			4911,05												

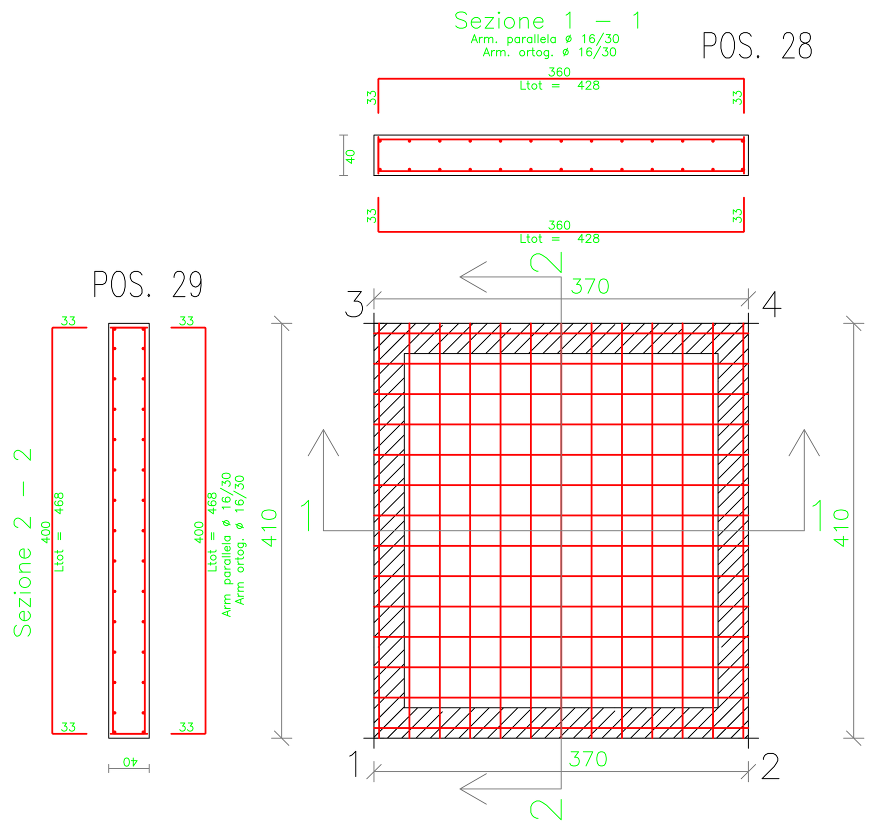

ARMATURA DI BASE INF=SUP PIASTRA 1 QUOTA m.0.00
Ø 16/ 30 direz.X
Ø 16/ 30 direz.y (spessore= 40 cm)

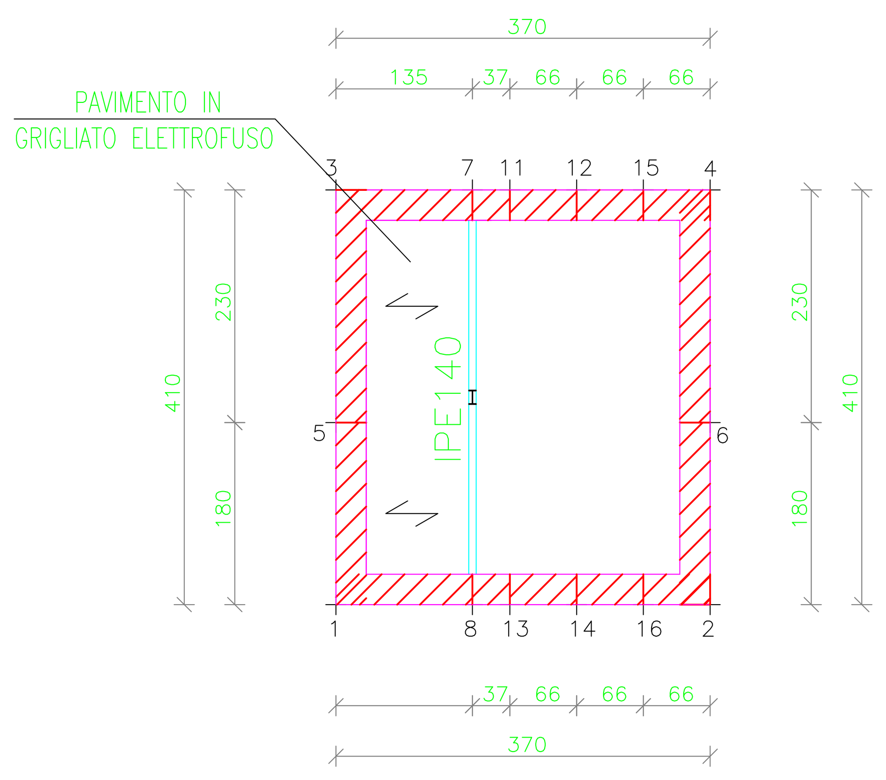

PIANTA IMPALCATO QUOTA m: 3.60

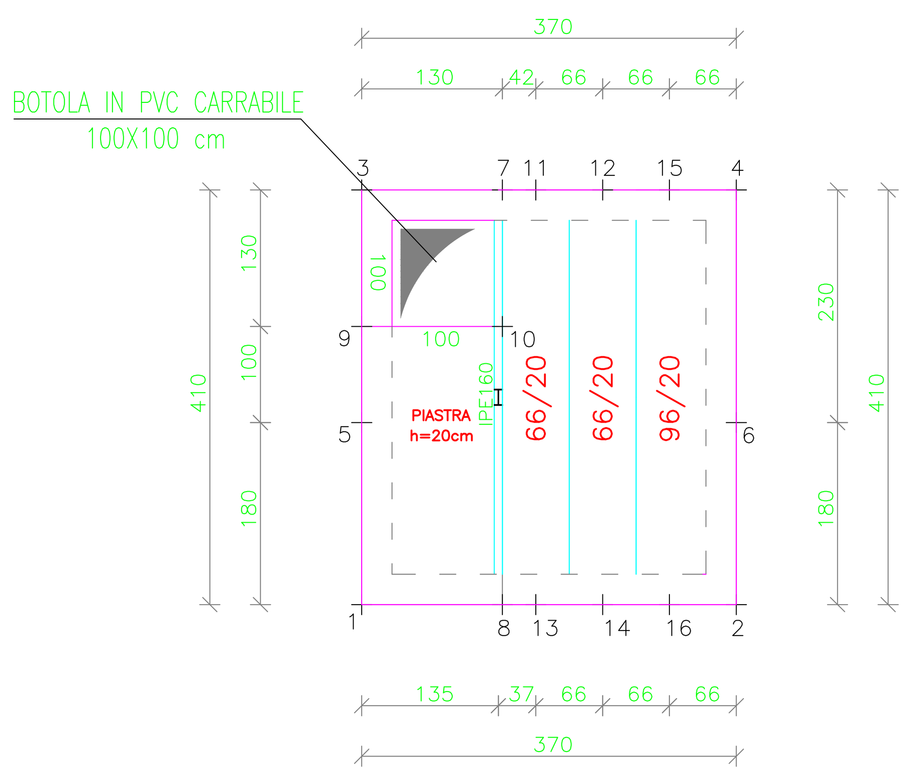

PIANTA IMPALCATO QUOTA m: 6.40

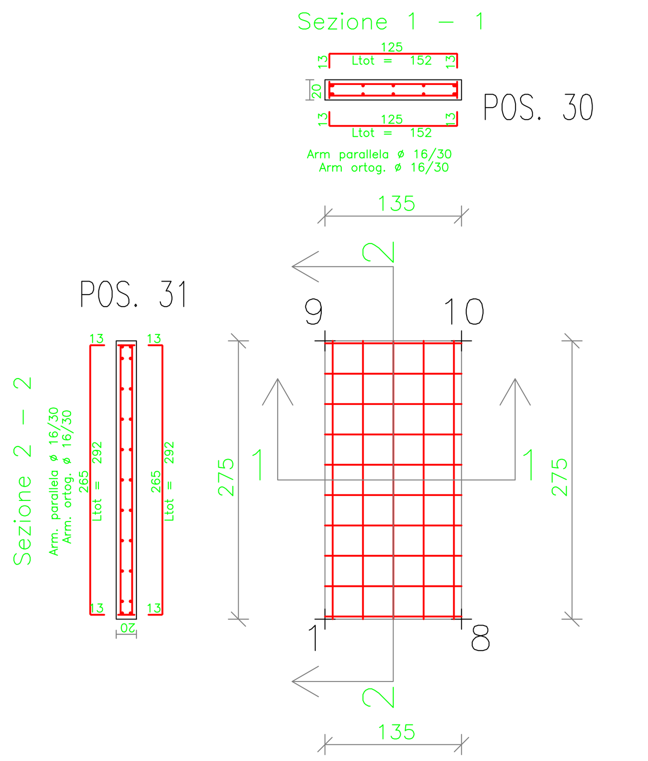
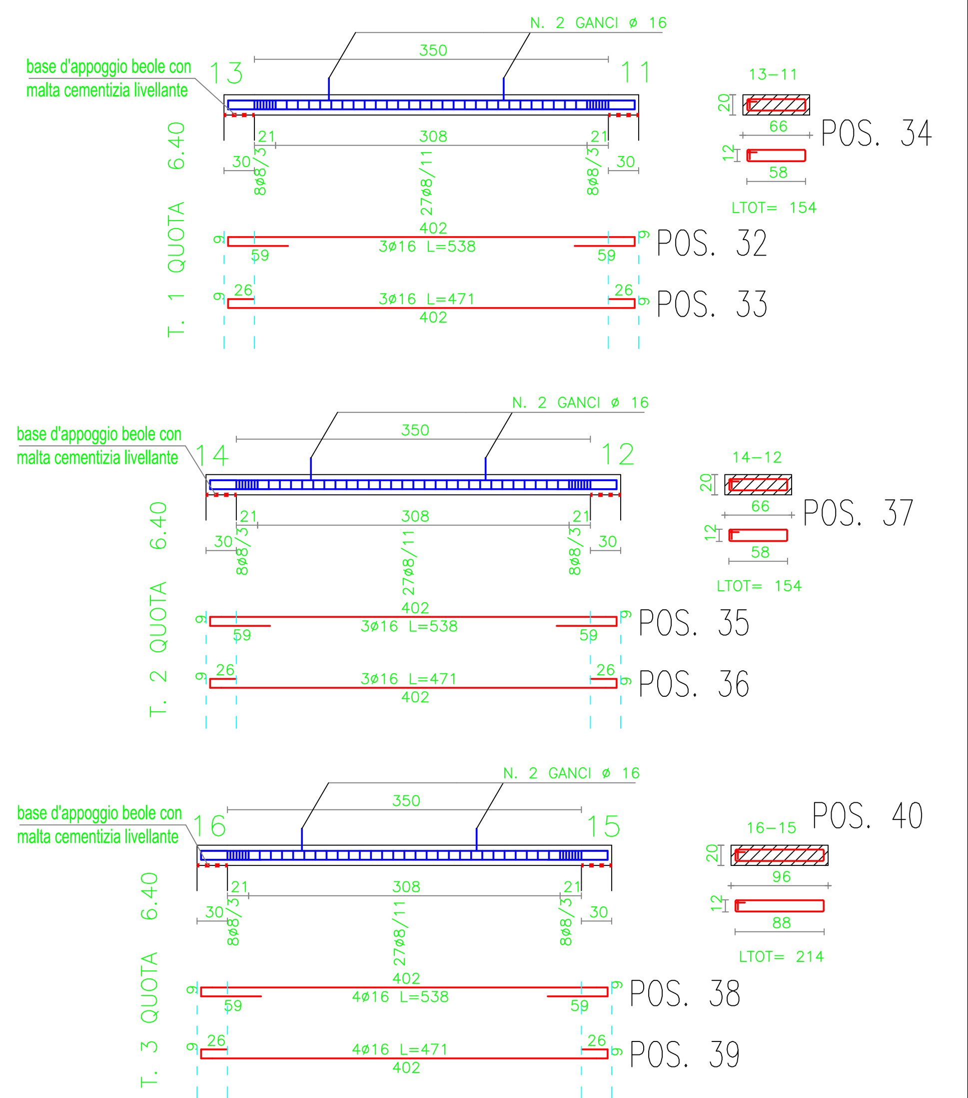
ARMATURA DI BASE INF.=SUP. PIASTRA 1 QUOTA m.6.40
Ø 16/ 30 direz.X
Ø 16/ 30 direz.y (spessore= 20 cm)