PROSPETTO LATERALE
CABINA DI PRESA PRINCIPALE

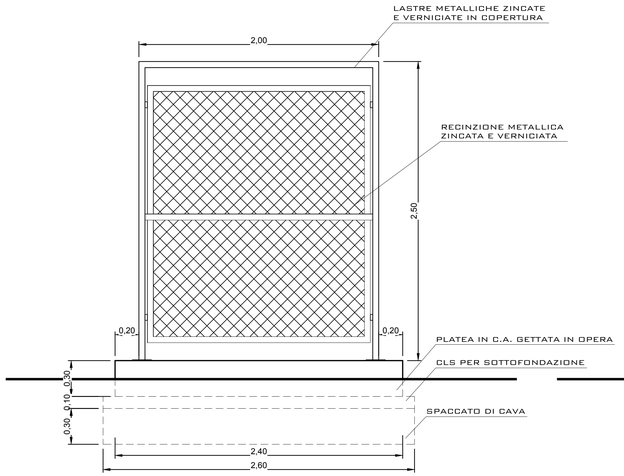

PROSPETTO PRINCIPALE
CABINA DI PRESA PRINCIPALE

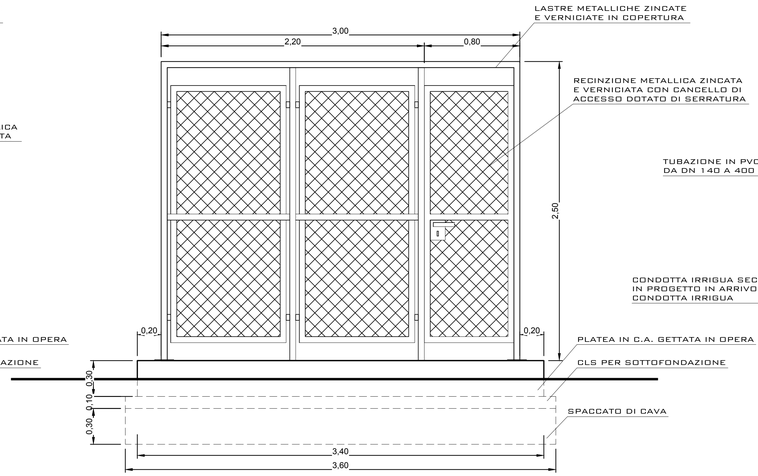

CABINA DI PRESA PRINCIPALE

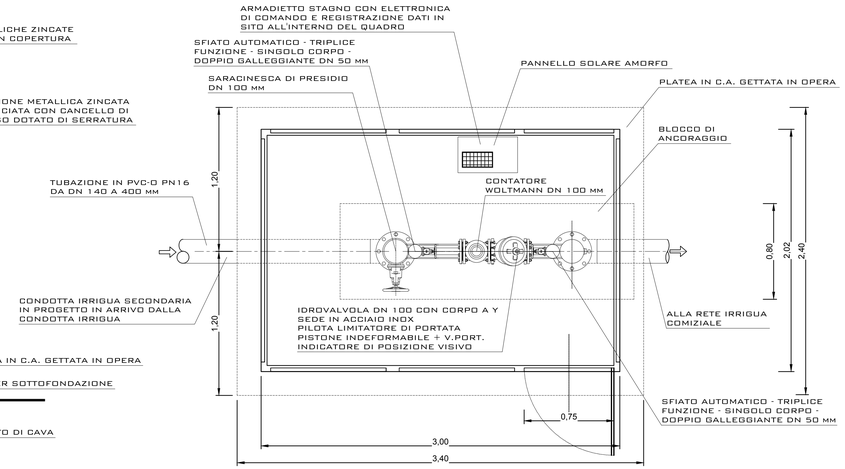

SEZIONE
CABINA DI PRESA PRINCIPALE

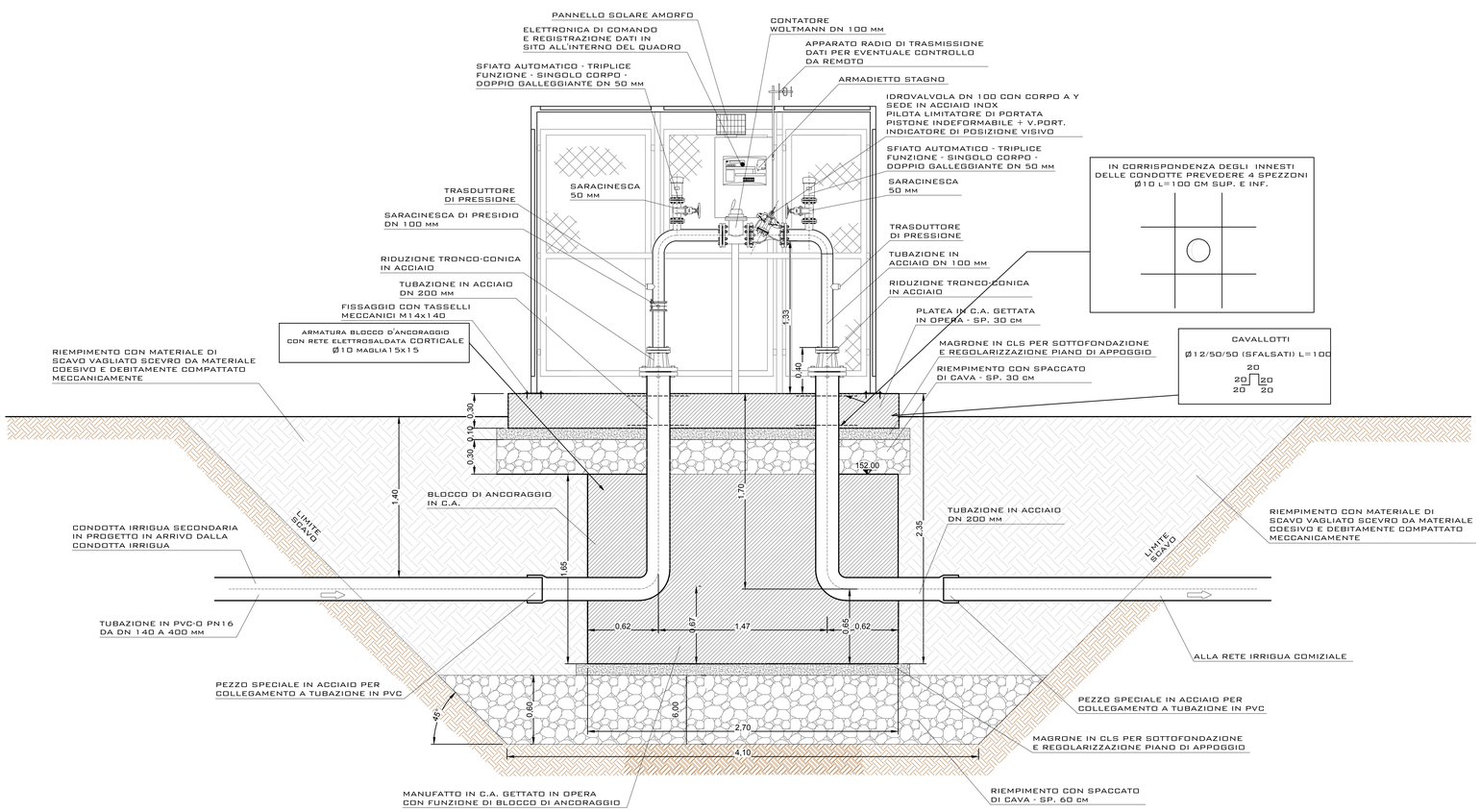

PRESCRIZIONI MATERIALI

CALCESTRUZZO PER FONDAZIONI:

RESISTENZA CARATTERISTICA: Rck ≥ 30 N/mm² (C25/30)
CLASSE DI ESPOSIZIONE E DURABILITA': XC2
SLUMP: S4
MAX RAPPORTO A/C= 0,60
DIMENSIONE MAX INERTE: 28/32 mm
COPRIFERRO MINIMO NOMINALE: 40 mm

CALCESTRUZZO PER SOLAI, TRAVI E CORDOLI:

RESISTENZA CARATTERISTICA: Rck ≥ 30 N/mm² (C25/30)
CLASSE DI ESPOSIZIONE E DURABILITA': XC2 / XC1
SLUMP: S4
MAX RAPPORTO A/C= 0,60
DIMENSIONE MAX INERTE: 25 mm
COPRIFERRO MINIMO NOMINALE: 25/30 mm

ACCIAIO:

B450C AD ADERENZA MIGLIORATA, SALDABILE CONTROLLATO IN STABILIMENTO

*CERTIFICAZIONI MATERIALI AI SENSI DELLE NORME TECNICHE PER LE COSTRUZIONI **D.M. 17.01.2018 - NTC-2018**, DA FAR PERVENIRE ALLA DIREZIONE LAVORI CONTESTUALMENTE ALLE FORNITURE IN CANTIERE:*

CALCESTRUZZO
- *Copia certificato di controllo del processo produttivo del calcestruzzo rilasciato dal Servizio Tecnico Centrale (come previsto dal paragrafo 11.2.8 del D.M. 17.01.2018).*

ACCIAIO
- *Copia attestato di qualificazione rilasciato dal Servizio Tecnico Centrale per tutte le forniture di acciaio (come previsto dal paragrafo 11.3.1.5 del D.M. 17.01.2018).*
- *Copia dichiarazione, su documento di trasporto, contenete gli estremi dell'attestato di avvenuta dichiarazione di attività, rilasciato dal Servizio Tecnico Centrale recante il logo o il marchio del centro di trasformazione (come previsto dal paragrafo 11.3.1.7 del D.M. 17.01.2018).*
- *Copia attestazione dell'esecuzione delle prove di controllo interne fatte dal centro di trasformazione.*

N.B. 1 - VERIFICARE LE MISURE IN CANTIERE CON LE QUOTE ESISTENTI
2 - PRIMA DELL'ESECUZIONE DEI GETTI RICHIEDERE SOPRALLUOGO IN CANTIERE DA PARTE DELLA D.L.
3 - VIBRARE DURANTE I GETTI
4 - PRELIEVI DAI GETTI DI CALCESTRUZZO:
N. 3 PRELIEVI PER LE FONDAZIONI ("F")
N. 3 PRELIEVI PER CORDOLI E SOLAI ("C" e "S")
NB: UN PRELIEVO E' COSTITUITO DA 2 CUBETTI
5 - PRELIEVO DI N. 3 SPEZZONI DEI FERRI Ø8, Ø10 Ø12, Ø16 E FOGLI DI RETE ELETTROSALDATA

Consorzio di Bonifica 7
Caltagirone
Mandatario società capogruppo/capofila del
Consorzio di Bonifica Sicilia Orientale

Ristrutturazione della rete irrigua dipendente dal complesso Dittaino-Ogliastro per l'eliminazione delle perdite ed il recupero della risorsa idrica. Territorio Castelluccio-Favarotta

CUP: I93D20003570001

DATA PROGETTO: GIUGNO 2020

AGGIORNAMENTO PROGETTO

RAGGRUPPAMENTO TEMPORANEO PROGETTISTI:
CAPOGRUPPO MANDATARIA
CONSORZIO DI BONIFICA DELLA PROVINCIA BELLUNO E VICENZA
STECI S.r.l.
SOCIETA' DI INGEGNERIA
Viale Venezia – Con Liberta, 162
Tel. 0425 200211 – Fax 0425 200212 – P.IVA 00314430262 – steci@pec.stecisrl.it

IL PROGETTISTA
(Dott. Ing. Domenico CASTELLI)

MANDANTE
PROGEA S.r.l.
SOCIETA' DI INGEGNERIA
83020 San Giovanni Ganzaria (AG) – Via S. Luisa Di Marillac, 2/a
Tel.0922.862918 – Fax 0922.863203 email progeasrganzaria@gmail.com

IL PROGETTISTA
(Dott. Ing. Salvatore PANEPINTO)

IL RUP
(Dott. Ing. Sebastiano CASSISI)

IL DIRETTORE AREA TECNICA PROGETTAZIONE
(Dott. Ing. Eugenio POLICINO)

IL DIRETTORE GENERALE

ELABORATI GRAFICI

CARPENTERIE ED ARMATURE
CABINA DI PRESA PRINCIPALE
PIANTA, SEZIONI, PROSPETTI E ARMATURE

TAVOLA N°: 18

SCALA DEL DISEGNO: 1:20

PRATICA N° 10397E1

ARCH. N°

FILE : 10397E1-08

PROGETTO 1° LOTTO STRALCIO ESECUTIVO

ELABORATO PROGETTUALE	AGGIORNAMENTO N.			
	DATA			
CONTROLLO		DISEGNATORE	CONTROLLO	APPROVAZIONE
	FIRMA		M.P.	D.C.

VISTI: