ATTRAVERSAMENTO 1
STRADA STATALE n° 417
SEZIONE LONGITUDINALE

Scala 1:100

NOTA PER INCLINAZIONE PARETI DI SCAVO
ALTEZZA INFERIORE A 3.00 METRI PARETI A 60°
ALTEZZA SUPERIORE A 3.00 METRI PARETI A 45°

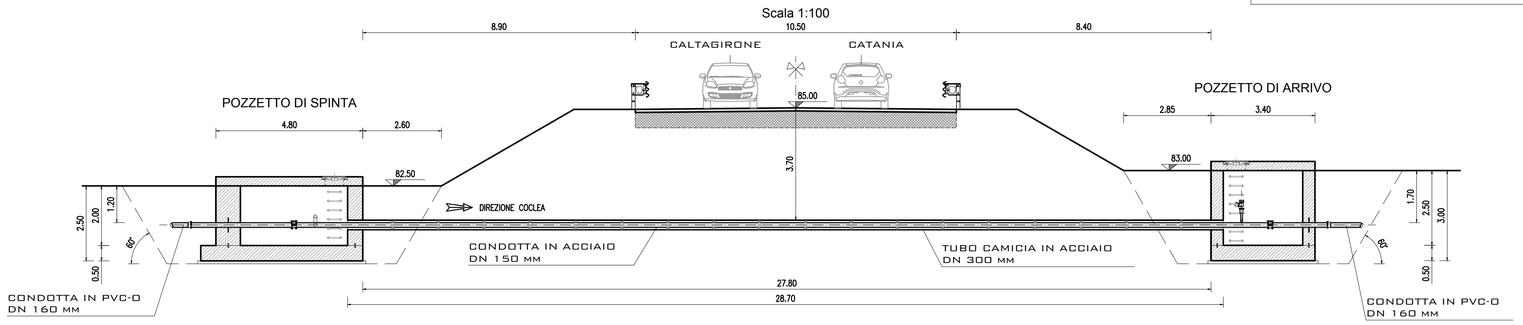

ATTRAVERSAMENTO STRADALE PER TUBAZIONE DN 150 mm
POZZETTO DI ARRIVO
SEZIONE LONGITUDINALE

Scala 1:50

NOTA PER INCLINAZIONE PARETI DI SCAVO
ALTEZZA INFERIORE A 3.00 METRI PARETI A 60°
ALTEZZA SUPERIORE A 3.00 METRI PARETI A 45°

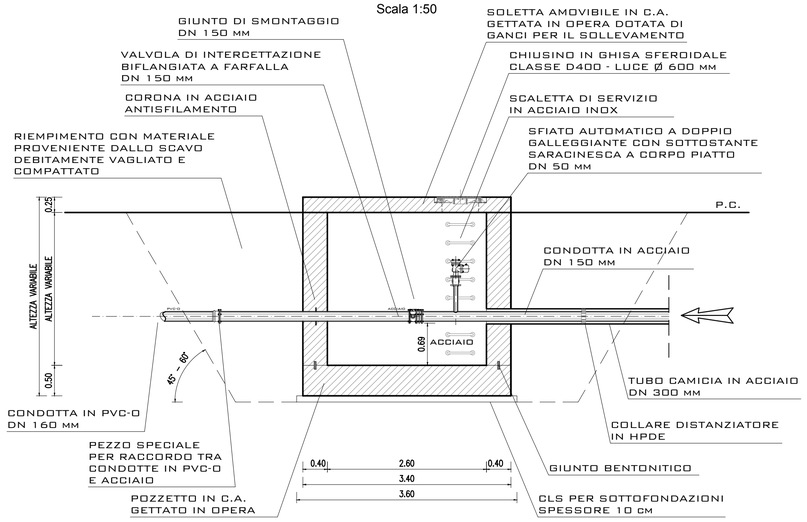

ATTRAVERSAMENTO STRADALE PER TUBAZIONE DN 150 mm
POZZETTO DI SPINTA
SEZIONE LUNGITUDINALE

Scala 1:50

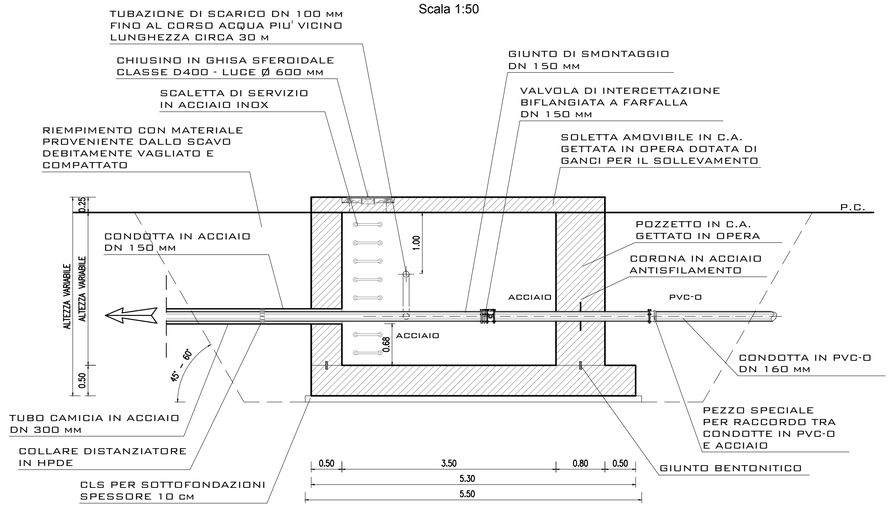

ATTRAVERSAMENTO STRADALE PER TUBAZIONE DN 150 mm
POZZETTO DI ARRIVO
PIANTA

Scala 1:50

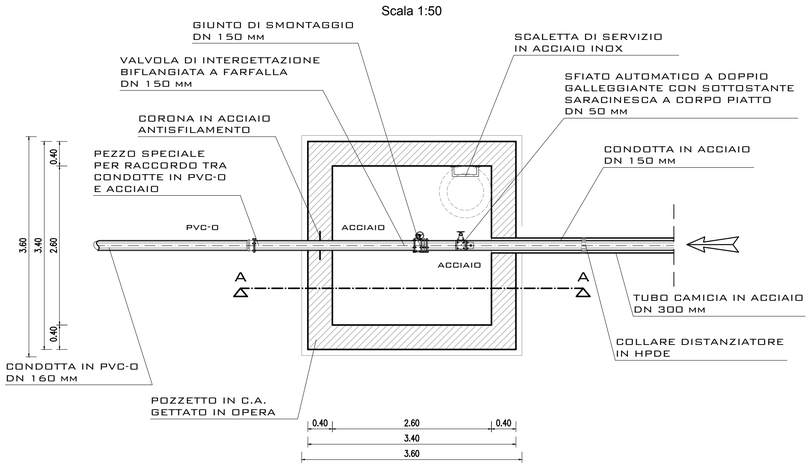

ATTRAVERSAMENTO STRADALE PER TUBAZIONE DN 150 mm
POZZETTO DI SPINTA
PIANTA

Scala 1:50

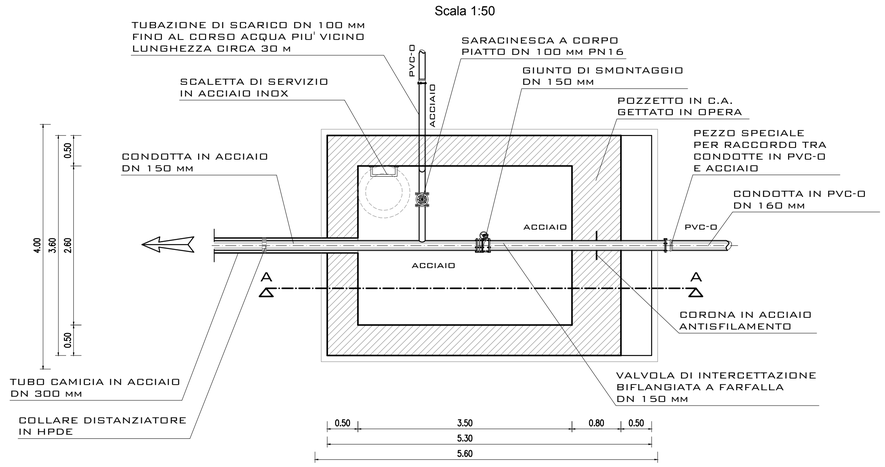

Consorzio di Bonifica 7
Caltagirone
Mandatario senza rappresentanza del
Consorzio di Bonifica Sicilia Orientale

Ristrutturazione della rete irrigua dipendente dal complesso Dittaino-Ogliastro per l'eliminazione delle perdite ed il recupero della risorsa idrica. Territorio Castelluccio-Favarotta

CUP: I93D20003570001

DATA PROGETTO: GIUGNO 2020

AGGIORNAMENTO PROGETTO: MARZO 2023

RAGGRUPPAMENTO TEMPORANEO PROGETTISTI:
CAPOGRUPPO MANDATARIA

CONSORZIO DI BONIFICA DELLA BARAGGIA BELLESE E VERCELLESE
STECI S.r.l.
SOCIETA' DI INGEGNERIA
13100 VERCELLI – C.so Libertà, 162
Tel. 0161.215226 – Fax 0161.250074 – PEC: steci@pec.steciprofi.it

IL PROGETTISTA
(Dott. Ing. Domenico CASTELLI)

MANDANTE
PROGEA S.r.l.
SOCIETA' DI INGEGNERIA
92020 San Giovanni Gemini (AG) – Via S. Luisa Di Marillac, 2/a
Tel.0922.902910 – Fax 0922.903020–email: progeasrl@gmail.com

IL PROGETTISTA
(Dott. Ing. Salvatore PANEPINTO)

IL RUP
(Dott. Ing. Sebastiano CASSIS)

IL DIRETTORE AREA TECNICA PROGETTAZIONE
(Dott. Ing. Eugenio POLLICINO)

IL DIRETTORE GENERALE

ELABORATI GRAFICI

CONDOTTE IRRIGUE
ATTRAVERSAMENTO STRADA STATALE N° 417
CON PRESSO–TRIVELLA

TAVOLA N°: 12.1

SCALA DEL DISEGNO: 1:50 – 1:100

PRATICA N° 10397E1

ARCH. N°

FILE : 10397E1–12.1

PROGETTO 1° LOTTO STRALCIO ESECUTIVO

ELABORATO PROGETTUALE	AGGIORNAMENTO N.			
	DATA			
CONTROLLO		DISEGNATORE	CONTROLLO	APPROVAZIONE
	FIRMA		M.P.	D.C.

VISTI: